Габаритные размеры универсального датчика ДУ-Р2 и ДУ-Р2У

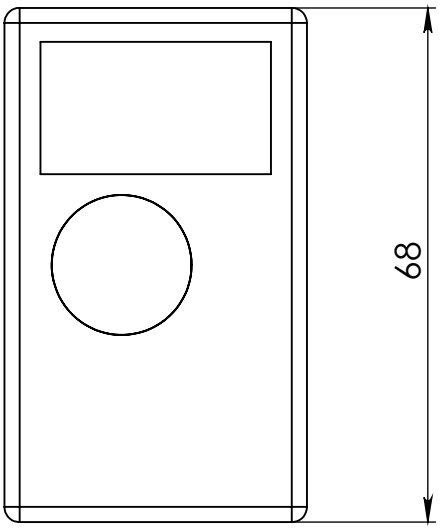

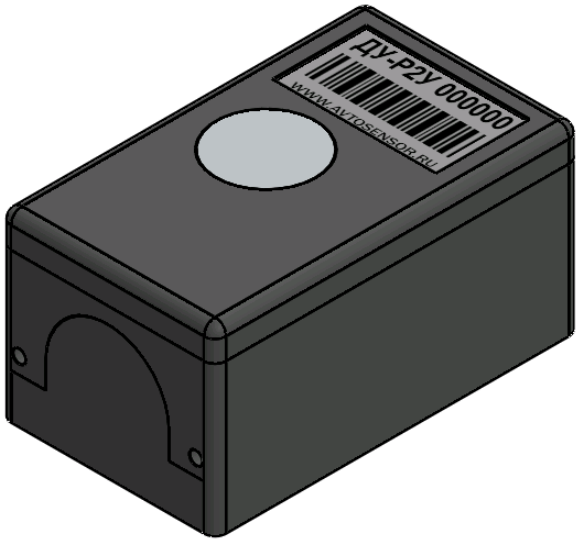

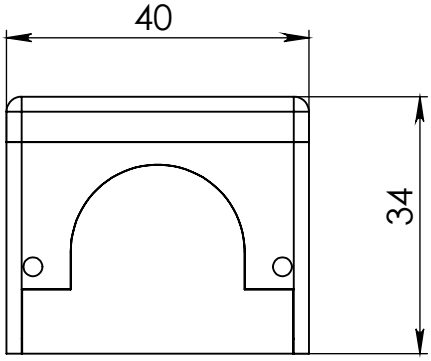

А4						Размеры универсального датчика ДУ-Р2 и ДУ-Р2У		
Разраб.								
Пров.								
Т. контр							Лист	Масса:
Н. контр								
Утв.								

Установочные размеры универсального датчика ДУ-Р2 и ДУ-Р2У

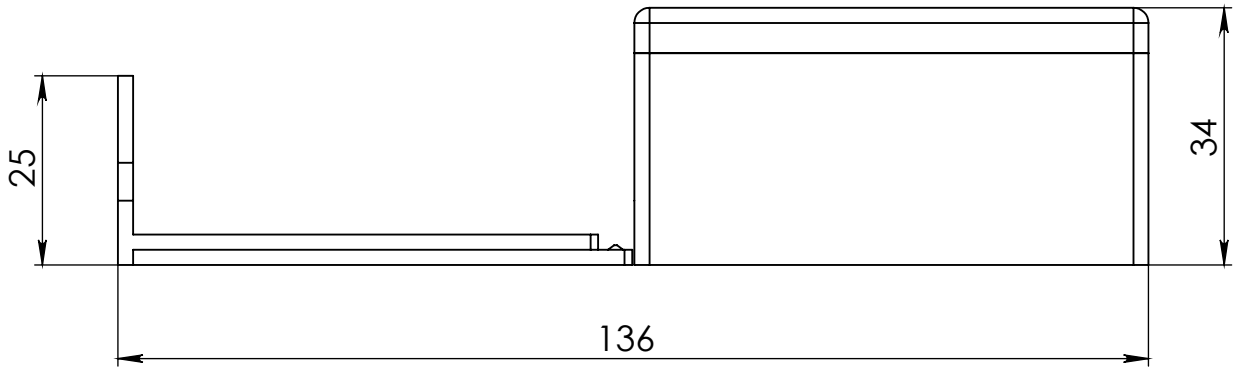

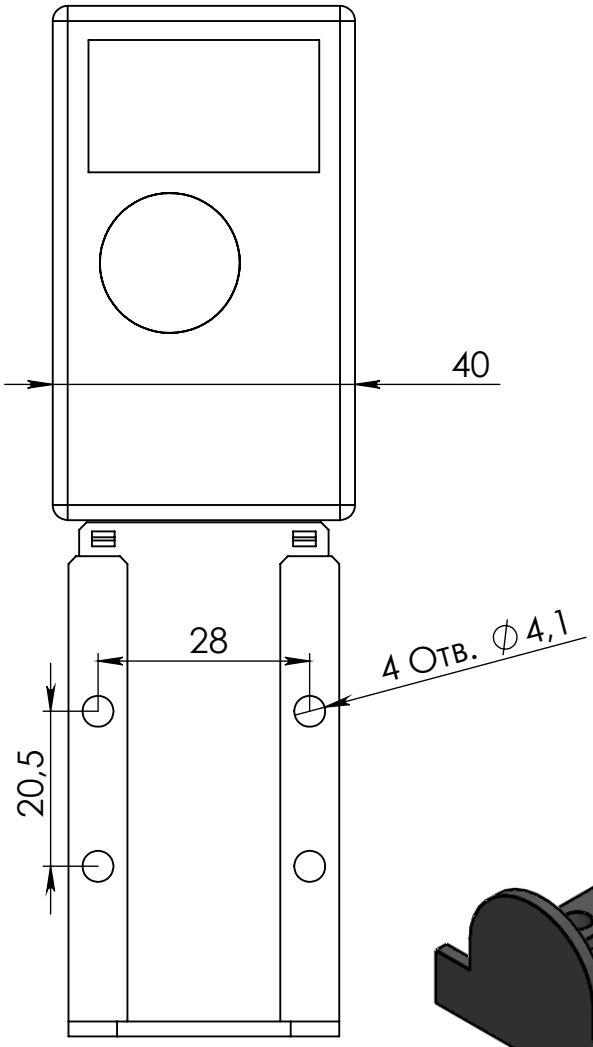

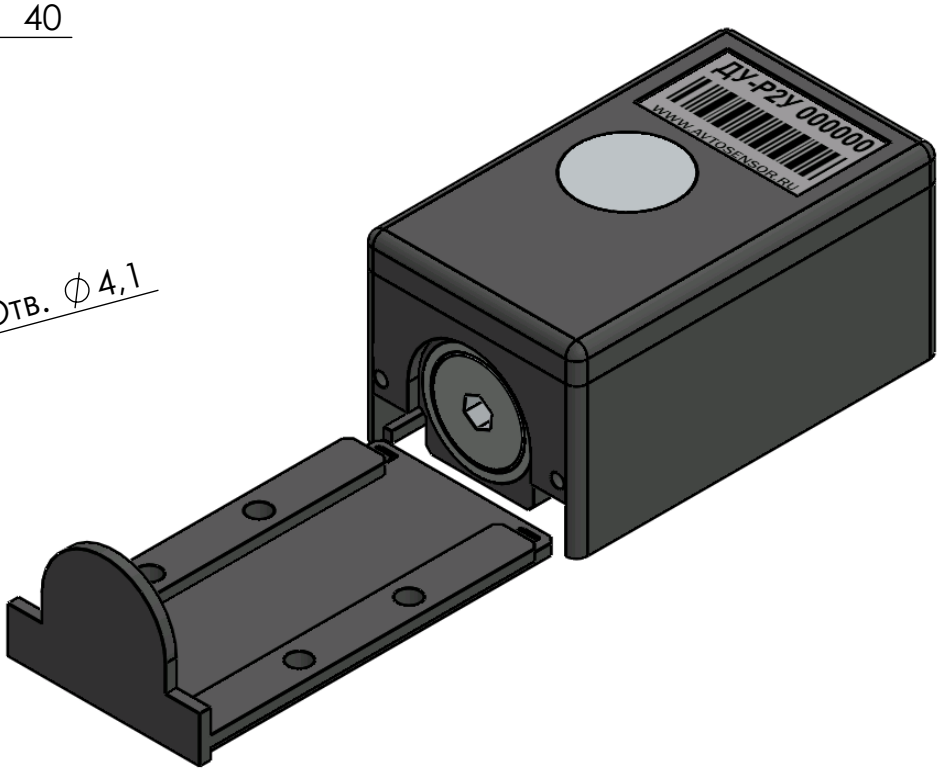

А4						Размеры универсального датчика ДУ-Р2 и ДУ-Р2У		
Разраб.								
Пров.								
Т. контр							Лист	
Н. контр								
Утв.								